АО «Техникс»
196006, Г.САНКТ-ПЕТЕРБУРГ, ПР-КТ ЛЮБОТИНСКИЙ, ДОМ 5 ЛИТЕРА А, ОФИС 11
тел./факс: (812) 490-76-68, sale@technix-rus.ru
www. technix-rus.ru

	Винты и гайки с трапециевидной резьбой Серия TR/KSM/LRM	

Стандарты качества	ISO 2901/2903 и DIN 103, допуск 7е
Наименование продукта	Винт TR; Гайка KSM/LRM
Описание	ТРАПЕЦЕИДАЛЬНЫЕ ВИНТЫ Преобразуют круговое движение в поступательное. Имеют упорную резьбу из углеродистой стали и отличаются высокой прочностью и износостойкостью. Ходовая пара винт-гайка применяется в подъемных и подающих механизмах токарных, фрезерных, расточных, винторезных станках. Винты изготавливаются методом накатывания
Марка стали	C45 (1.0503)/ C35 (1.0501)/ 11SMnPb37/ CuSn7 Zn4 Pb7

Химический состав стали C45

C	Si	Mn	Ni	S	P	Cr	Cu	As
0.42 - 0.5	0.17 - 0.37	0.5 - 0.8	до 0.3	до 0.04	до 0.035	до 0.25	до 0.3	до 0.08

Механические свойства

Наименование	Класс точности, мкм/300 мм	Прямолинейность, мм/300 мм	Вес,кг	Направление резьбы	Материал
Винт трапециевидный d=10 мм, шаг резьбы 2 мм, L=200 см, TR 10-2-D TECHNIX	150	0,4	0,482	правое	сталь
Винт трапециевидный d=12 мм, шаг резьбы 3 мм, L=200 см, TR 12-3-D TECHNIX	150	0,4	0, 653	правое	сталь
Винт трапециевидный d=14 мм, шаг резьбы 3 мм, L=300 см, TR 14-3-D TECHNIX	100	0,4	0, 932	правое	сталь
Винт трапециевидный d=16 мм, шаг резьбы 4 мм, L=300 см, TR 16-4-D TECHNIX	50	0,5	1,173	правое	сталь
Винт трапециевидный d=16 мм, шаг резьбы 4 мм, L=300 см, TR 16-4-G TECHNIX	50	0,5	1,173	левое	сталь
Винт трапециевидный d=20 мм, шаг резьбы 4 мм, L=300 см, TR 20-4-D TECHNIX	50	0,5	1,94	правое	сталь
Винт трапециевидный d=20 мм, шаг резьбы 4 мм, L=300 см, TR 20-4-G TECHNIX	50	0,5	1,94	левое	сталь
Винт трапециевидный d=24 мм, шаг резьбы 5 мм, L=300 см, TR 24-5-D TECHNIX	50	0,2	2,781	правое	сталь
Винт трапециевидный d=24 мм, шаг резьбы 5 мм, L=300 см, TR 24-5-G TECHNIX	50	0,2	2,781	левое	сталь
Винт трапециевидный d=28 мм, шаг резьбы 5 мм, L=300 см, TR 28-5-D TECHNIX	50	0,2	3,905	правое	сталь
Винт трапециевидный d=30 мм, шаг резьбы 6 мм, L=300 см, TR 30-6-D TECHNIX	70	0,2	4,358	правое	сталь
Винт трапециевидный d=32 мм, шаг резьбы 6 мм, L=300 см, TR 32-6-D TECHNIX	70	0,2	5,038	правое	сталь
Винт трапециевидный d=36 мм, шаг резьбы 6 мм, L=300 см, TR 36-6-D TECHNIX	70	0,2	6,546	правое	сталь
Винт трапециевидный d=40 мм, шаг резьбы 7 мм, L=300 см, TR 40-7-D TECHNIX	80	0,2	7.983	правое	сталь

АО «Техникс»
196006, Г.САНКТ-ПЕТЕРБУРГ, ПР-КТ ЛЮБОТИНСКИЙ, ДОМ 5 ЛИТЕРА А, ОФИС 11
тел./факс: (812) 490-76-68, sale@technix-rus.ru
www. technix-rus.ru

Наименование	Марка стали	Материал	Направление резьбы	Поверхность контакта, мм2	Вес, г
Гайка трапецеидальная (бронза) d=12 мм, шаг резьбы 3 мм (прав. резьба), LRM 12-3-D TECHNIX	CuSn7 Zn4 Pb7	бронза	правое	280	83
Гайка трапецеидальная (бронза) d=14 мм, шаг резьбы 3 мм (прав. резьба), LRM 14-3-D TECHNIX	CuSn7 Zn4 Pb7	бронза	правое	451	135
Гайка трапецеидальная (бронза) d=16 мм, шаг резьбы 4 мм (прав. резьба), LRM 16-4-D TECHNIX	CuSn7 Zn4 Pb7	бронза	правое	490	232
Гайка трапецеидальная (бронза) d=16 мм, шаг резьбы 4 мм (лев. резьба) LRM 16-4-G TECHNIX	CuSn7 Zn4 Pb7	бронза	левое	490	232
Гайка трапецеидальная (бронза) d=20 мм, шаг резьбы 4 мм (прав. резьба), LRM 20-4-D TECHNIX	CuSn7 Zn4 Pb7	бронза	правое	790	455
Гайка трапецеидальная (бронза) d=24 мм, шаг резьбы 5 мм (прав. резьба), LRM 24-5-D TECHNIX	CuSn7 Zn4 Pb7	бронза	правое	1130	656
Гайка трапецеидальная (бронза) d=24 мм, шаг резьбы 5 мм (лев. резьба), LRM 24-5-G TECHNIX	CuSn7 Zn4 Pb7	бронза	левое	1130	656
Гайка трапецеидальная (бронза) d=32 мм, шаг резьбы 6 мм (прав. резьба), LRM 32-6-D TECHNIX	CuSn7 Zn4 Pb7	бронза	правое	2495	1177
Гайка трапецеидальная (бронза) d=36 мм, шаг резьбы 6 мм (прав. резьба), LRM 36-6-D TECHNIX	CuSn7 Zn4 Pb7	бронза	правое	3194	2189

Наименование	Марка стали	Материал	Направление резьбы	Поверхность контакта, мм2	Вес, г
Гайка трапецеидальная (сталь) d=10 мм, шаг резьбы 2 мм (прав. резьба), KSM 10-2-D TECHNIX	11SMnPb37	сталь	правое	150	35
Гайка трапецеидальная (сталь) d=12 мм, шаг резьбы 3 мм (лев. резьба), KSM 12-3-G TECHNIX	11SMnPb37	сталь	левое	210	55
Гайка трапецеидальная (сталь) d=12 мм, шаг резьбы 3 мм (прав. резьба), KSM 12-3-D TECHNIX	11SMnPb37	сталь	правое	210	55
Гайка трапецеидальная (сталь) d=16 мм, шаг резьбы 4 мм (лев. резьба), KSM 16-4-G TECHNIX	11SMnPb37	сталь	левое	365	155
Гайка трапецеидальная (сталь) d=16 мм, шаг резьбы 4 мм (прав. резьба), KSM 16-4-D TECHNIX	11SMnPb37	сталь	правое	365	155
Гайка трапецеидальная (сталь) d=20 мм, шаг резьбы 4 мм, KSM 20-4-D TECHNIX	11SMnPb37	сталь	правое	590	305
Гайка трапецеидальная (сталь) d=20 мм, шаг резьбы 4 мм (лев. резьба), KSM 20-4-G TECHNIX	11SMnPb37	сталь	левое	590	305
Гайка трапецеидальная (сталь) d=24 мм, шаг резьбы 4 мм (прав. резьба), KSM 24-4-D TECHNIX	11SMnPb37	сталь	правое	845	440
Гайка трапецеидальная (сталь) d=24 мм, шаг резьбы 5 мм (лев. резьба), KSM 24-5-G TECHNIX	11SMnPb37	сталь	левое	845	440
Гайка трапецеидальная (сталь) d=24 мм, шаг резьбы 5 мм (прав. резьба), KSM 24-5-D TECHNIX	11SMnPb37	сталь	правое	845	440
Гайка трапецеидальная (сталь) d=28 мм, шаг резьбы 5 мм (прав. резьба), KSM 28-5-D TECHNIX	11SMnPb37	сталь	правое	1175	740
Гайка трапецеидальная (сталь) d=30 мм, шаг резьбы 6 мм (прав. резьба), KSM 30-6-D TECHNIX	11SMnPb37	сталь	правое	1335	765

АО «Техникс»
196006, Г.САНКТ-ПЕТЕРБУРГ, ПР-КТ ЛЮБОТИНСКИЙ, ДОМ 5 ЛИТЕРА А, ОФИС 11
тел./факс: (812) 490-76-68, sale@technix-rus.ru
www. technix-rus.ru

	Гайка трапецеидальная (сталь) d=32 мм, шаг резьбы 6 мм (прав. резьба), KSM 32-6-D TECHNIX	11SMnPb37	сталь	правое	1430	790
	Гайка трапецеидальная (сталь) d=40 мм, шаг резьбы 7 мм (прав. резьба), KSM 40-7-D TECHNIX	11SMnPb37	сталь	правое	2940	1830

Чертеж

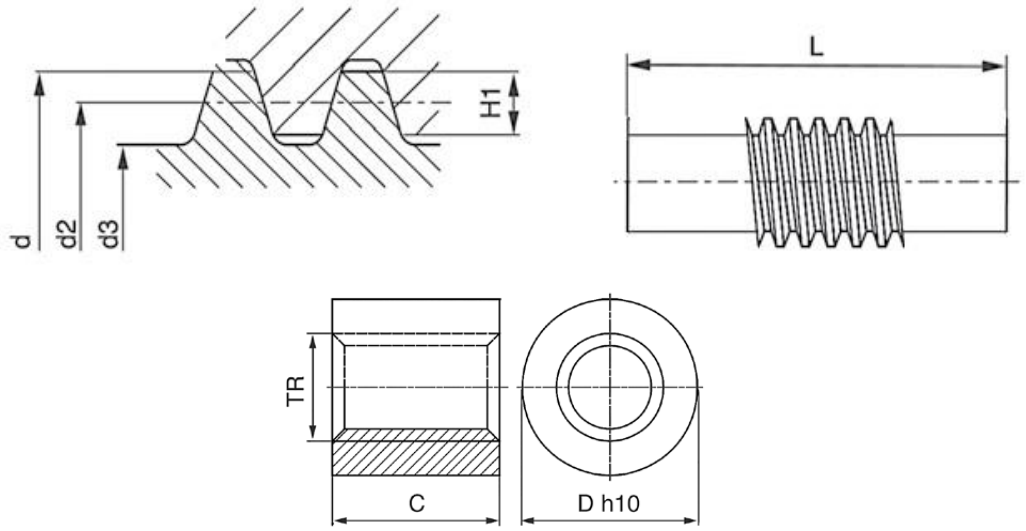

Основные характеристики

Наименование	d maxi, мм	d mini, мм	d2 maxi, мм	d2 mini, мм	d3 maxi, мм	d3 mini, мм
Винт трапециевидный d=10 мм, шаг резьбы 2 мм, L=200 см, TR 10-2-D TECHNIX	10	9,82	8,929	8,739	7,5	6,952
Винт трапециевидный d=12 мм, шаг резьбы 3 мм, L=200 см, TR 12-3-D TECHNIX	12	11,764	10,415	10,191	8,5	7,77
Винт трапециевидный d=14 мм, шаг резьбы 3 мм, L=300 см, TR 14-3-D TECHNIX	14	13,764	12,415	12,191	10,5	9,69
Винт трапециевидный d=16 мм, шаг резьбы 4 мм, L=300 см, TR 16-4-D TECHNIX	16	15,7	13,905	13,64	11,5	10,474
Винт трапециевидный d=16 мм, шаг резьбы 4 мм, L=300 см, TR 16-4-G TECHNIX	16	15,7	13,905	13,64	11,5	10,474
Винт трапециевидный d=20 мм, шаг резьбы 4 мм, L=300 см, TR 20-4-D TECHNIX	20	19,7	17,905	17,64	15,5	14,569
Винт трапециевидный d=20 мм, шаг резьбы 4 мм, L=300 см, TR 20-4-G TECHNIX	20	19,7	17,905	17,64	15,5	14,569
Винт трапециевидный d=24 мм, шаг резьбы 5 мм, L=300 см, TR 24-5-D TECHNIX	24	23,665	21,394	21,094	18,5	17,375
Винт трапециевидный d=24 мм, шаг резьбы 5 мм, L=300 см, TR 24-5-G TECHNIX	24	23,665	21,394	21,094	18,5	17,375
Винт трапециевидный d=28 мм, шаг резьбы 5 мм, L=300 см, TR 28-5-D TECHNIX	28	27,665	25,394	25,094	22,5	21,375
Винт трапециевидный d=30 мм, шаг резьбы 6 мм, L=300 см, TR 30-6-D TECHNIX	30	29,625	26,882	26,547	23	21,681
Винт трапециевидный d=32 мм, шаг резьбы 6 мм, L=300 см, TR 32-6-D TECHNIX	32	31,625	28,882	28,547	2	23,681
Винт трапециевидный d=36 мм, шаг резьбы 6 мм, L=300 см, TR 36-6-D TECHNIX	36	35.625	32.882	32.547	29	27.681
Винт трапециевидный d=40 мм, шаг резьбы 7 мм, L=300 см, TR 40-7-D TECHNIX	40	39,575	36,375	36,02	32	30,506

АО «Техникс»
196006, Г.САНКТ-ПЕТЕРБУРГ, ПР-КТ ЛЮБОТИНСКИЙ, ДОМ 5 ЛИТЕРА А, ОФИС 11
тел./факс: (812) 490-76-68, sale@technix-rus.ru
www. technix-rus.ru

Наименование	Диаметр гайки, мм	D, мм	C
Гайка трапецеидальная (бронза) d=12 мм, шаг резьбы 3 мм (прав. резьба), LRM 12-3-D TECHNIX	12	26	24
Гайка трапецеидальная (бронза) d=14 мм, шаг резьбы 3 мм (прав. резьба), LRM 14-3-D TECHNIX	14	30	28
Гайка трапецеидальная (бронза) d=16 мм, шаг резьбы 4 мм (прав. резьба), LRM 16-4-D TECHNIX	16	36	32
Гайка трапецеидальная (бронза) d=16 мм, шаг резьбы 4 мм (лев. резьба) LRM 16-4-G TECHNIX	16	36	32
Гайка трапецеидальная (бронза) d=20 мм, шаг резьбы 4 мм (прав. резьба), LRM 20-4-D TECHNIX	20	45	40
Гайка трапецеидальная (бронза) d=24 мм, шаг резьбы 5 мм (прав. резьба), LRM 24-5-D TECHNIX	24	50	48
Гайка трапецеидальная (бронза) d=24 мм, шаг резьбы 5 мм (лев. резьба), LRM 24-5-G TECHNIX	24	50	48
Гайка трапецеидальная (бронза) d=32 мм, шаг резьбы 6 мм (прав. резьба), LRM 32-6-D TECHNIX	32	60	64
Гайка трапецеидальная (бронза) d=36 мм, шаг резьбы 6 мм (прав. резьба), LRM 36-6-D TECHNIX	36	75	72

Наименование	Диаметр гайки, мм	D, мм	C
Гайка трапецеидальная (сталь) d=10 мм, шаг резьбы 2 мм (прав. резьба), KSM 10-2-D TECHNIX	10	22	15
Гайка трапецеидальная (сталь) d=12 мм, шаг резьбы 3 мм (лев. резьба), KSM 12-3-G TECHNIX	12	26	18
Гайка трапецеидальная (сталь) d=12 мм, шаг резьбы 3 мм (прав. резьба), KSM 12-3-D TECHNIX	12	26	18
Гайка трапецеидальная (сталь) d=16 мм, шаг резьбы 4 мм (лев. резьба), KSM 16-4-G TECHNIX	16	36	24
Гайка трапецеидальная (сталь) d=16 мм, шаг резьбы 4 мм (прав. резьба), KSM 16-4-D TECHNIX	16	36	24
Гайка трапецеидальная (сталь) d=20 мм, шаг резьбы 4 мм, KSM 20-4-D TECHNIX	20	45	30
Гайка трапецеидальная (сталь) d=20 мм, шаг резьбы 4 мм (лев. резьба), KSM 20-4-G TECHNIX	20	45	30
Гайка трапецеидальная (сталь) d=24 мм, шаг резьбы 4 мм (прав. резьба), KSM 24-4-D TECHNIX	24	50	36
Гайка трапецеидальная (сталь) d=24 мм, шаг резьбы 5 мм (лев. резьба), KSM 24-5-G TECHNIX	24	50	36
Гайка трапецеидальная (сталь) d=24 мм, шаг резьбы 5 мм (прав. резьба), KSM 24-5-D TECHNIX	24	50	36
Гайка трапецеидальная (сталь) d=28 мм, шаг резьбы 5 мм (прав. резьба), KSM 28-5-D TECHNIX	28	60	42
Гайка трапецеидальная (сталь) d=30 мм, шаг резьбы 6 мм (прав. резьба), KSM 30-6-D TECHNIX	30	60	45
Гайка трапецеидальная (сталь) d=32 мм, шаг резьбы 6 мм (прав. резьба), KSM 32-6-D TECHNIX	32	60	48
Гайка трапецеидальная (сталь) d=40 мм, шаг резьбы 7 мм (прав. резьба), KSM 40-7-D TECHNIX	40	80	60