АО «Техникс»
196006, Г.САНКТ-ПЕТЕРБУРГ, ПР-КТ ЛЮБОТИНСКИЙ, ДОМ 5 ЛИТЕРА А, ОФИС 11 тел./факс: (812) 490-76-68, sale@technix-rus.ru
www. technix-rus.ru

Подшипниковые узлы
Серия UCF

Стандарты качества	ISO9001: 2015
Наименование продукта	Подшипниковый узел UCF 2xx TECHNIX
Описание	Подшипниковый узел UCF-2xx состоит из фланцевого корпуса F2xx и подшипника UC2xx. Узлы серии UCF имеют квадратную форму фланца. Опорная поверхность идёт строго перпендикулярно оси вращения самого подшипника. Через специальное устройство – нипель – можно производить смазку. Корпус чугунный, подшипник стальной.

Химический состав подшипника

C	Si	Mn	P	S	Cr
0.98~1.10	0.15~0.35	<0.50	<0.025	<0.025	1.30~1.60

Химический состав корпуса

C	Si	Mn	P	S
3.2~3.5	1.5~2.0	0.6~0.9	<0.30	<0.10

Механические свойства

Артикул	Вес	Ед. из.	Длина	Ед. из.	Ширина	Ед. из.	Высота	Ед. из.	Объем	Ед. из.
UCF204	0,60	кг	37,5	мм	86	мм	86	мм	277350	мм³
UCF205	0,82	кг	40	мм	95	мм	95	мм	361000	мм³
UCF206	0,97	кг	44,5	мм	108	мм	108	мм	519048	мм³
UCF207	1,29	кг	48,5	мм	117	мм	117	мм	663916,5	мм³
UCF208	1,63	кг	55,5	мм	130	мм	130	мм	937950	мм³
UCF209	2,06	кг	56,5	мм	137	мм	137	мм	1060449	мм³
UCF210	2,11	кг	59,5	мм	143	мм	143	мм	1216716	мм³
UCF211	3,37	кг	63	мм	162	мм	162	мм	1653372	мм³
UCF212	3,58	кг	73,5	мм	175	мм	175	мм	2250938	мм³
UCF213	4,78	кг	74,5	мм	187	мм	187	мм	2605191	мм³
UCF214	5,81	кг	81,5	мм	193	мм	193	мм	3035794	мм³
UCF216	7,22	кг	88,5	мм	208	мм	208	мм	3828864	мм³
UCF218	9,59	кг	101,5	мм	235	мм	235	мм	5605338	мм³

Чертеж

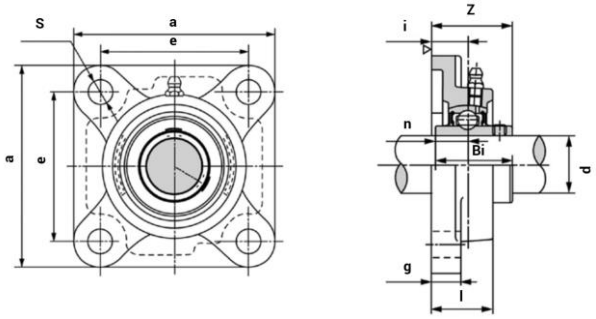

Основные характеристики

Артикул	d, мм	a, мм	Bi, мм	e, мм	g, мм	i, мм	l, мм	n, мм	s, мм	z, мм	Вес, кг	Винт
UCF204	20	86	31	64	12	15	25,5	12,7	12	33,3	0,54	M10
UCF205	25	95	34,1	70	14	16	27	14,3	12	35,8	0,66	M10
UCF206	30	108	38,1	83	14	18	31	15,9	12	40,2	0,93	M10
UCF207	35	117	42,9	92	16	19	34	17,5	14	44,4	1,2	M12
UCF208	40	130	49,2	102	16	21	36	19,0	16	51,2	1,57	M14
UCF209	45	137	49,2	105	18	22	38	19,0	16	52,2	1,76	M14
UCF210	50	143	51,6	111	18	22	40	19,0	16	54,6	2,05	M15
UCF211	55	162	55,6	130	20	25	43	22,2	19	58,4	2,96	M16
UCF212	60	175	65,1	143	20	29	48	25,4	19	68,7	3,54	M17
UCF213	65	187	65,1	149	20	30	50	25,4	19	69,7	4,92	M18
UCF214	70	193	74,6	152	24	31	54	30,2	19	75,4	5,09	M19
UCF216	80	208	83,3	165	22	34	56	33,3	23	78	6,91	M20
UCF218	90	235	96,0	187	26	40	68	39,7	23	96,3	9,5	M20