АО «Техникс»
196006, Г.САНКТ-ПЕТЕРБУРГ, ПР-КТ ЛЮБОТИНСКИЙ, ДОМ 5 ЛИТЕРА А, ОФИС 11 тел./факс: (812) 490-76-68, sale@technix-rus.ru
www. technix-rus.ru

Шарико-винтовая пара
Серия SFU

Стандарты качества	ISO9001: 2015
Наименование продукта	Винт ШВП SFUR; Гайка ШВП SFU
Описание	Ходовой винт используется в паре с шарико-винтовой гайкой соответствующего типоразмера. Каленый, выполнен из высококачественной стали. Гайка выполнена из стали.
Марка стали	GCR15, ШХ15, C45

Химический состав стали ШХ15

C	Si	Mn	Ni	S	P	Cr	Ti	Cu	O
0.95 - 1.05	0.17 - 0.37	0.2 - 0.4	До 0.3	До 0.02	До 0.027	1.3 - 1.65	До 0.01	До 0.25	До 0.0015

Механические свойства

Наименование	Вес	Длина	Ширина	Высота
Гайка ШВП SFU1204 TECHNIX	0,15 кг	36 мм	42 мм	42 мм
Гайка ШВП SFU1605 TECHNIX	0,20 кг	44 мм	48 мм	48 мм
Гайка ШВП SFU1610 TECHNIX	0,15 кг	46 мм	48 мм	48 мм
Гайка ШВП SFU2005 TECHNIX	0,30 кг	44 мм	58 мм	58 мм
Гайка ШВП SFU2010 TECHNIX	0,30 кг	60 мм	58 мм	58 мм
Гайка ШВП SFU2505 TECHNIX	0,35 кг	44 мм	62 мм	62 мм
Гайка ШВП SFU2510 TECHNIX	0,50 кг	70 мм	62 мм	62 мм
Гайка ШВП SFU3205 TECHNIX	0,60 кг	52 мм	80 мм	80 мм
Гайка ШВП SFU3210 TECHNIX	0,80 кг	90 мм	80 мм	80 мм
Гайка ШВП SFU4005 TECHNIX	0,95 кг	54 мм	93 мм	93 мм
Гайка ШВП SFU4010 TECHNIX	1,30 кг	93 мм	110 мм	110 мм
Гайка ШВП SFU5010 TECHNIX	1,50 кг	95 мм	110 мм	110 мм
Гайка ШВП SFU6310 TECHNIX	1,70 кг	97 мм	125 мм	125 мм

Наименование	Вес	Длина	Ширина	Высота
Винт ШВП SFU-R1204 L=300 см TECHNIX	2,10 кг	3000 мм	12 мм	12 мм
Винт ШВП SFU-R1605 L=300 см TECHNIX	4,20 кг	3000 мм	16 мм	16 мм
Винт ШВП SFU-R1610 L=300 см TECHNIX	3,90 кг	3000 мм	16 мм	16 мм
Винт ШВП SFU-R2005 L=300 см TECHNIX	6,00 кг	3000 мм	20 мм	20 мм
Винт ШВП SFU-R2010 L=300 см TECHNIX	6,60 кг	3000 мм	20 мм	20 мм
Винт ШВП SFU-R2505 L=300 см TECHNIX	9,90 кг	3000 мм	25 мм	25 мм
Винт ШВП SFU-R2510 L=300 см TECHNIX	9,90 кг	3000 мм	25 мм	25 мм
Винт ШВП SFU-R3205 L=300 см TECHNIX	17,40 кг	3000 мм	32 мм	32 мм
Винт ШВП SFU-R3210 L=300 см TECHNIX	16,20 кг	3000 мм	32 мм	32 мм
Винт ШВП SFU-R4005 L=300 см TECHNIX	28,20 кг	3000 мм	40 мм	40 мм
Винт ШВП SFU-R4010 L=300 см TECHNIX	25,80 кг	3000 мм	40 мм	40 мм

АО «Техникс»
196006, Г.САНКТ-ПЕТЕРБУРГ, ПР-КТ ЛЮБОТИНСКИЙ, ДОМ 5 ЛИТЕРА А, ОФИС 11 тел./факс: (812) 490-76-68, sale@technix-rus.ru
www. technix-rus.ru

Чертеж

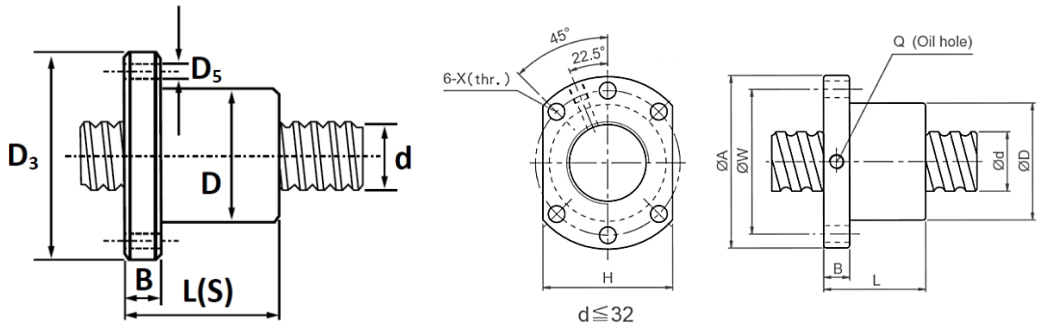

Основные характеристики

Наименование	Диаметр d, мм	Шаг ph, мм	Диаметр шариков Dw, мм
Винт ШВП SFU-R1204 L=300 см TECHNIX	12	4	2,381
Винт ШВП SFU-R1605 L=300 см TECHNIX	16	5	3,175
Винт ШВП SFU-R1610 L=300 см TECHNIX	16	10	3,175
Винт ШВП SFU-R2005 L=300 см TECHNIX	20	5	3,175
Винт ШВП SFU-R2010 L=300 см TECHNIX	20	10	3,175
Винт ШВП SFU-R2505 L=300 см TECHNIX	25	5	3,175
Винт ШВП SFU-R2510 L=300 см TECHNIX	25	10	3,5
Винт ШВП SFU-R3205 L=300 см TECHNIX	32	5	3,175
Винт ШВП SFU-R3210 L=300 см TECHNIX	32	10	6,35
Винт ШВП SFU-R4005 L=300 см TECHNIX	40	5	3,175
Винт ШВП SFU-R4010 L=300 см TECHNIX	40	10	6,35
Винт ШВП SFU-R5010 L=300 см TECHNIX	50	10	6,35
Винт ШВП SFU-R6310 L=300 см TECHNIX	63	10	6,35
Винт ШВП SFU-R6310 L=380 см TECHNIX	63	10	6,35

Наименование	Внешний диаметр D, мм	Диаметр отверстия d, мм	Шаг, мм	Длина L, мм	B, мм
Гайка ШВП SFU1204 TECHNIX	22	12	4	36	8
Гайка ШВП SFU1605 TECHNIX	28	16	5	42	10
Гайка ШВП SFU1610 TECHNIX	28	16	10	57	10
Гайка ШВП SFU2005 TECHNIX	36	20	5	44	10
Гайка ШВП SFU2010 TECHNIX	36	20	10	46	12
Гайка ШВП SFU2505 TECHNIX	40	25	5	43	10
Гайка ШВП SFU2510 TECHNIX	40	25	10	54	10
Гайка ШВП SFU3205 TECHNIX	50	32	5	52	12
Гайка ШВП SFU3210 TECHNIX	50	32	10	90	12
Гайка ШВП SFU4005 TECHNIX	63	40	5	55	14
Гайка ШВП SFU4010 TECHNIX	63	40	10	93	15
Гайка ШВП SFU5010 TECHNIX	75	50	10	95	16
Гайка ШВП SFU6310 TECHNIX	90	63	10	97	18

АО «Техникс»
196006, Г.САНКТ-ПЕТЕРБУРГ, ПР-КТ ЛЮБОТИНСКИЙ, ДОМ 5 ЛИТЕРА А, ОФИС 11 тел./факс: (812) 490-76-68, sale@technix-rus.ru
www. technix-rus.ru

Наименование	A, мм	W, мм	n	Q	Высота H, мм
Гайка ШВП SFU1204 TECHNIX	40	32	3	M6	34
Гайка ШВП SFU1605 TECHNIX	48	38	3	M6	40
Гайка ШВП SFU1610 TECHNIX	48	38	3	M6	40
Гайка ШВП SFU2005 TECHNIX	58	47	3	M6	44
Гайка ШВП SFU2505 TECHNIX	62	51	3	M6	48
Гайка ШВП SFU2510 TECHNIX	62	51	4	M6	48
Гайка ШВП SFU3205 TECHNIX	80	65	4	M6	62
Гайка ШВП SFU3210 TECHNIX	80	65	4	M6	62
Гайка ШВП SFU4005 TECHNIX	93	78	4	M6	70
Гайка ШВП SFU4010 TECHNIX	93	78	4	M6	70
Гайка ШВП SFU5010 TECHNIX	110	93	4	M6	85
Гайка ШВП SFU6310 TECHNIX	125	108	4	M6	95

Наименование	Диаметр шариков Dw, мм	Динамическая грузоподъемность Ca, H	Статическая грузоподъемность Coa, H
Гайка ШВП SFU1204 TECHNIX	2,381	4000	6700
Гайка ШВП SFU1605 TECHNIX	3,175	6300	12600
Гайка ШВП SFU1610 TECHNIX	3,175	7290	12500
Гайка ШВП SFU2005 TECHNIX	3,175	9100	17100
Гайка ШВП SFU2010 TECHNIX	3,175	9700	21100
Гайка ШВП SFU2505 TECHNIX	3,175	10600	22100
Гайка ШВП SFU2510 TECHNIX	3,5	11600	27360
Гайка ШВП SFU3205 TECHNIX	3,175	17100	42100
Гайка ШВП SFU3210 TECHNIX	6,35	33900	71700
Гайка ШВП SFU4005 TECHNIX	3,175	18500	57100
Гайка ШВП SFU4010 TECHNIX	6,35	3910	9520
Гайка ШВП SFU5010 TECHNIX	6,35	4450	12500
Гайка ШВП SFU6310 TECHNIX	6,35	5070	16600